Industrias Lorenzo, S.A.

# A742110

Nivelador Metálico

## Documento Técnico

Este nivelador metálico permite, como su nombre indica, nivelar máquinas o aparatos de diferente índole y a su vez proteger el suelo de posibles arañazos. Este Nivelador tiene efecto basculante y va anclado mediante cuatro tornillos (no incluidos)

### Dimensiones (mm.)/Despiece

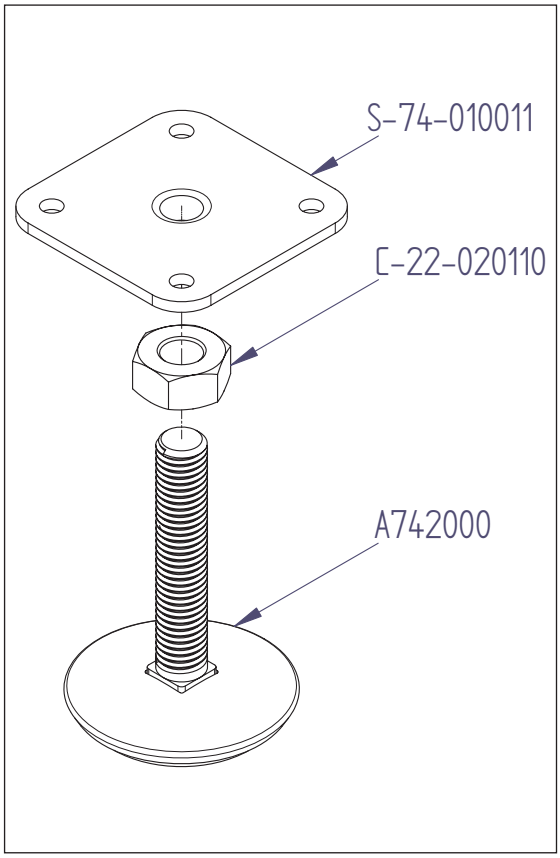


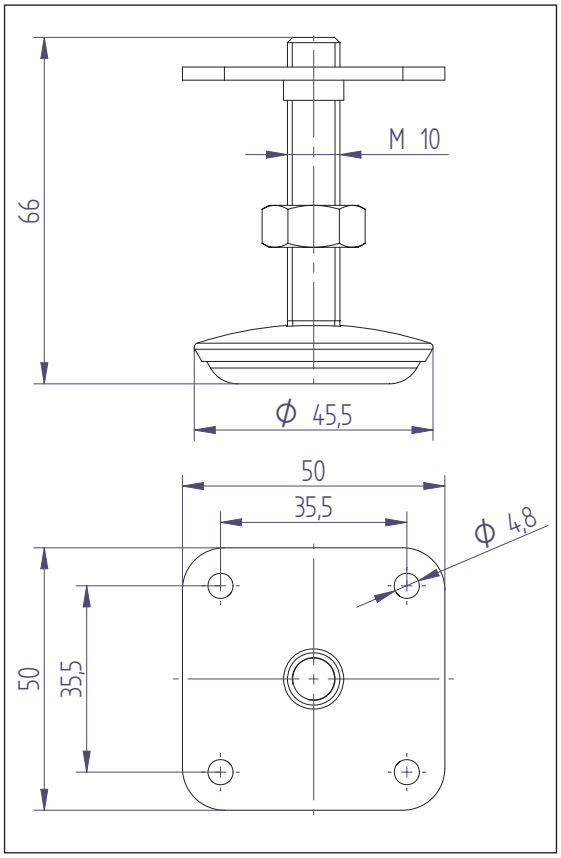


**NOTA:** Bajo consulta y pedido se pueden realizar adaptaciones a sus necesidades.



**Contacto**
Telf:(+34) 936 47 34 50
e-mail: sales@industrias-lorenzo.com
Avda.Prat de la Riba, 84
08849 Sant Climent de Llobregat
BARCELONA (ESPAÑA)



Industrias Lorenzo, S.A.